P1834A

Bügel Profielwagen B89

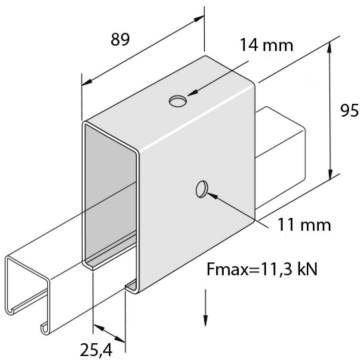

Standardausführung						Tauchfeuerverzinkt			
HD	Referenz	↕ mm	↔ mm	→‖← mm	⇄ mm	kg/stk		Lager	Einheit
-	**P1834A**	95	41		89	1,058	1	X	STK

Abkürzung:
- HG = Tauchfeuerverzinkt