P1834

Bügel Profielwagen B41

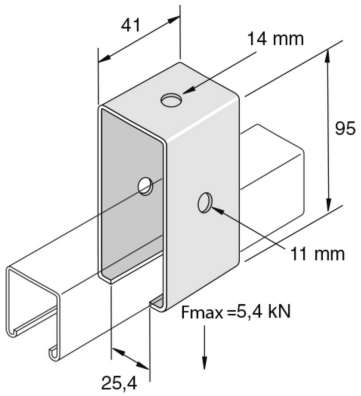

Standardausführung						Tauchfeuerverzinkt			
HD	Referenz	↕ mm	↔ mm	→‖← mm	⇄ mm	kg/stk		Lager	Einheit
-	**P1834**	95	41		41	0,490	10	X	STK

Abkürzung:
- HG = Tauchfeuerverzinkt