P1458

Winkelhalterung 90 ° L 3D14

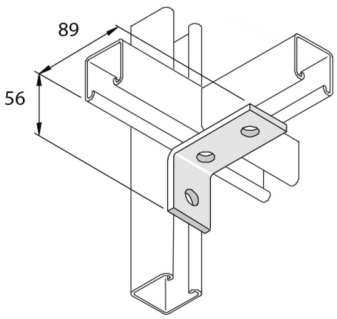

Standardausführung						Tauchfeuerverzinkt			
HD	Referenz	↕ mm	↔ mm	→‖← mm	⇄ mm	kg/stk		Lager	Einheit
-	**P1458**	56	40		89	0,213	10	X	STK

Abkürzung:
- HG = Tauchfeuerverzinkt