P1326

Winkelhalterung 90 ° L 2D14

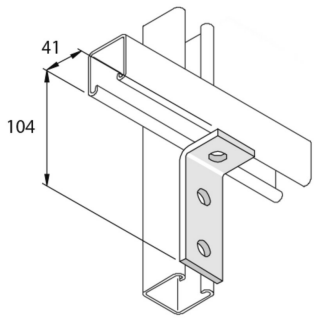

Standardausführung						Tauchfeuerverzinkt			
HD	Referenz	↕ mm	↔ mm	→‖← mm	⇄ mm	kg/stk		Lager	Einheit
-	**P1326**	41	40		104	0,213	20	X	STK

Abkürzung:
- HG = Tauchfeuerverzinkt