HDSKIPE

Kopfplatte gelenkig I-Profil HDIPE80S

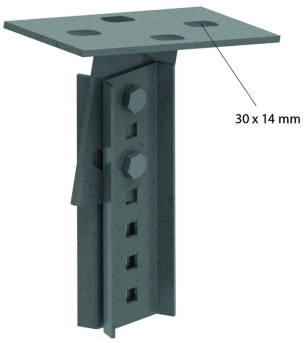

Ideal für Befestigung von HDIPE80S bei einem Winkel von max. 35°.

Standardausführung Tauchfeuerverzinkt

HD	Referenz	↕ mm	↔ mm	→‖← mm	⇄ mm	kg/stk		Lager	Einheit
-	**HDSKIPE**			3	191	1,670	6	X	STK

Mitgeliefert: 2x HDKPIPE, 2x Schraube HDB10.30, 2x Mutter HDM10 und 2x HDRO10.