HDKSR60

Kabelleiter DAVID runde Sprossen

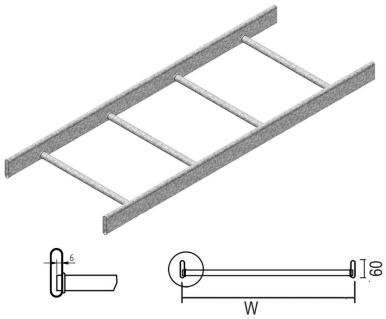

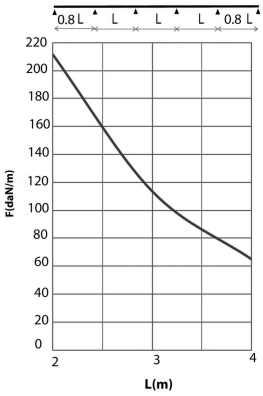

Ovales Rohrprofil
runde Sprossen

Standardausführung		Tauchfeuerverzinkt							
HD	Referenz	↕ mm	↔ mm	→‖← mm	⇄ mm	kg/m		Lager	Einheit
-	**HDKSR60.200**	60	200		6000	2,700	60		M
-	**HDKSR60.300**	60	300		6000	2,940	60		M
-	**HDKSR60.400**	60	400		6000	3,180	60		M
-	**HDKSR60.500**	60	500		6000	3,430	60		M
-	**HDKSR60.600**	60	600		6000	3,670	60		M

BELASTUNGSDIAGRAMM
Diese Grafik gibt die maximal zulässige, gleichmäßig verteilte horizontale Belastung für mehrfache Belastungsunterstützung an. Sie erfüllen die Norm IEC 61537 par 10.3.3 Test Typ III mit Verbindung auf 1/5 des Unterstützungsabstands.

F = zulässige Kabelbelastung (daN/m)
L = Stützabstand (m)
Max. Durchbiegung (m) = L/100

CHARAKTERISTIK
- gute Kühlung der Kabel
- leicht und stark
- abgerundete Ecken
- Kabelbeschädigung ist ausgeschlossen
- Rechteckiges Rohrprofil
- Staubansammlung ausgeschlossen

TECHNISCHE AUSKÜNFTE
Die Längsholme sind aus ovalen Rohren mit Querschnitt 60 mm x 15 mm angefertigt. Die Sprossen aus rundem Rohr mit Querschnitt 19 mm sind mit zweifachen Schenkeln alle 250 mm in den Längsholmen befestigt.