HDVSIE

Bodenwinkel für HDKLIE

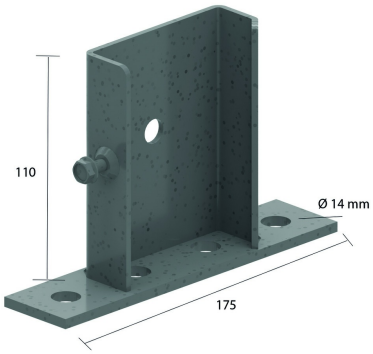

Zur vertikalen Befestigung am Boden.
Über die Längsholme zu schieben.

Standardausführung Tauchfeuerverzinkt

HD	Referenz	↕ mm	↔ mm	→‖← mm	⇄ mm	kg/stk		Lager	Einheit
-	**HDVSIE**	115	88			0,640	6	X	STK

Mit Klemmschraube 6x12 vormontiert.