HDBKIE25

Befestigungsklemme für HDKLIE

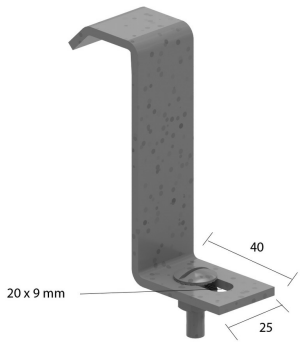

Für die Befestigung der Kabelleiter auf Konsolen.

Standardausführung Tauchfeuerverzinkt

HD	Referenz	↕ mm	↔ mm	→‖← mm	⇄ mm	kg/stk		Lager	Einheit
-	**HDBKIE25**	83	25			0,090	20	X	STK

Mitgeliefert: Schraube HDRB6.20 und Mutter RM6.